中学生学年別東予(東)地区予選会　2年の部

令和3年7月31日
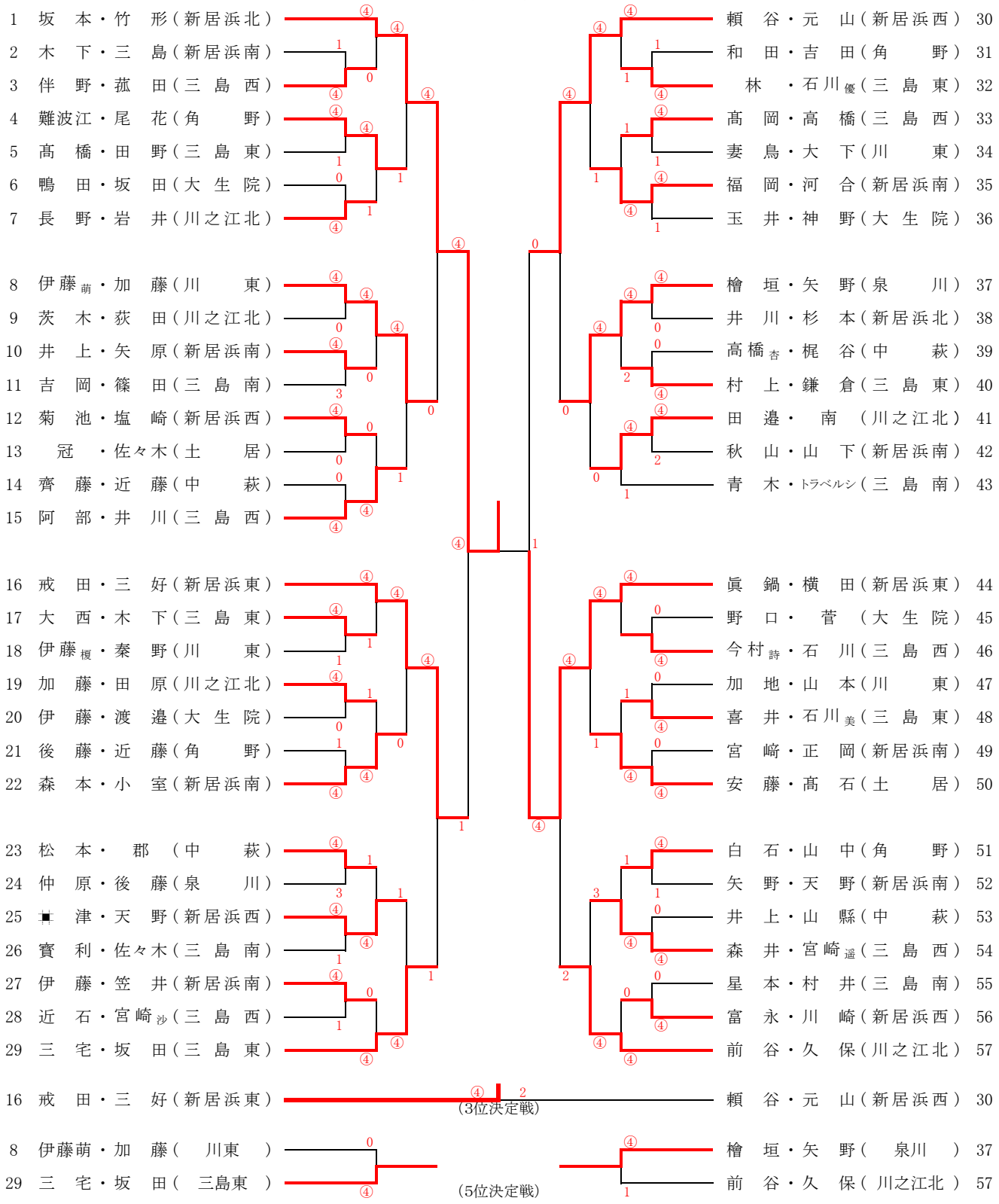
（女子）